SVEDBERGS®

S GB

96952: 150cc (Krom / Crome) / 96953: 160cc (Krom / Crome)

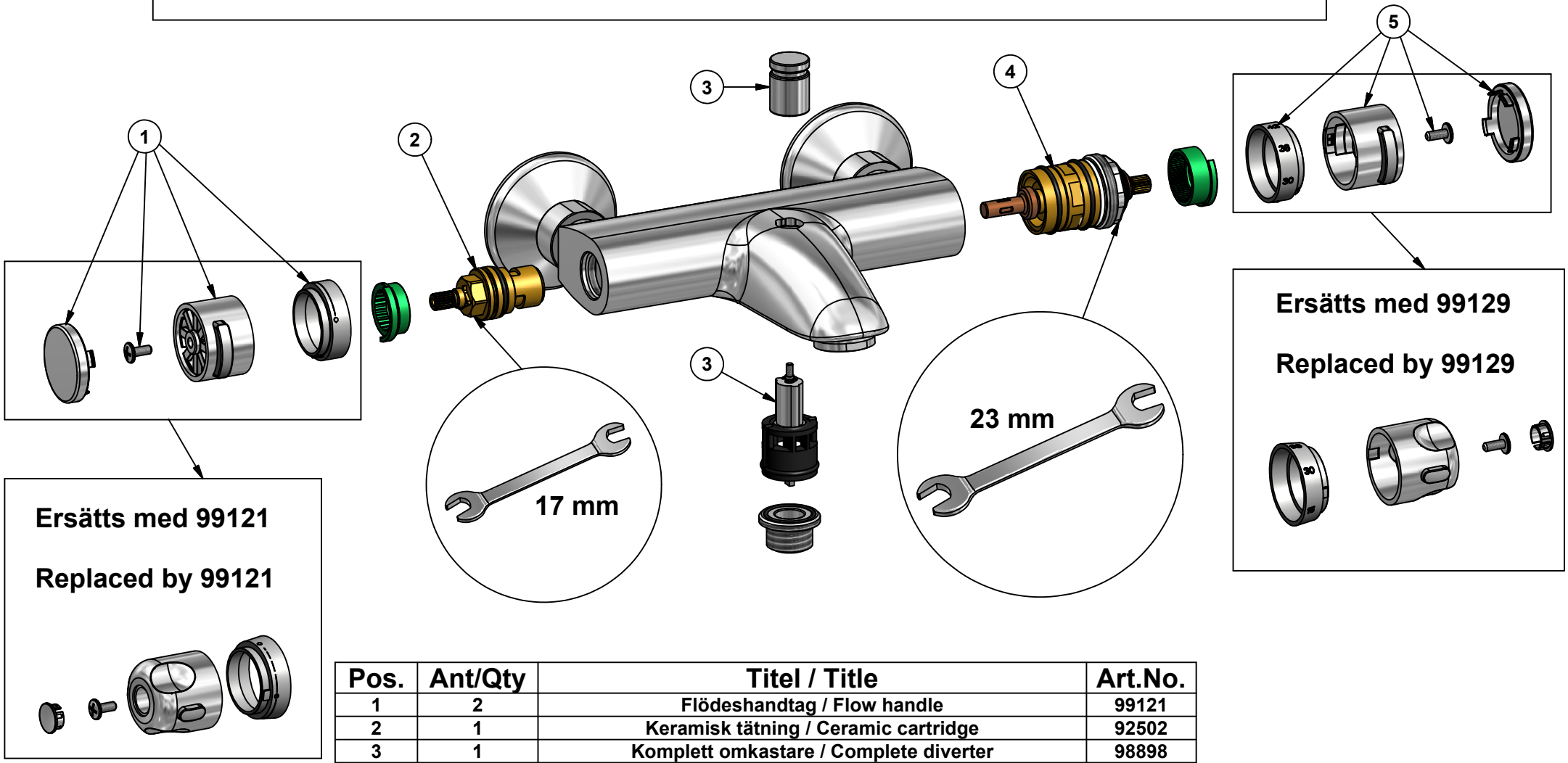

Pos.	Ant/Qty	Titel / Title	Art.No.
1	2	Flödeshandtag / Flow handle	99121
2	1	Keramisk tätning / Ceramic cartridge	92502
3	1	Komplett omkastare / Complete diverter	98898
4	1	Termostat / Thermostat cartridge	98897
5	1	Temperaturhandtag / Termperature handle	99129

2013-09-11